FAUCETS

Product Drawing

American Standard

SEVA MONO SHOWER (W/O SHOWER KIT)
A-6526-10

มอก. 2067-2552
มอก. 2066-2552

ก๊อกเดี่ยวยืนอาบ แบบติดผนัง รุ่น ซีว่า

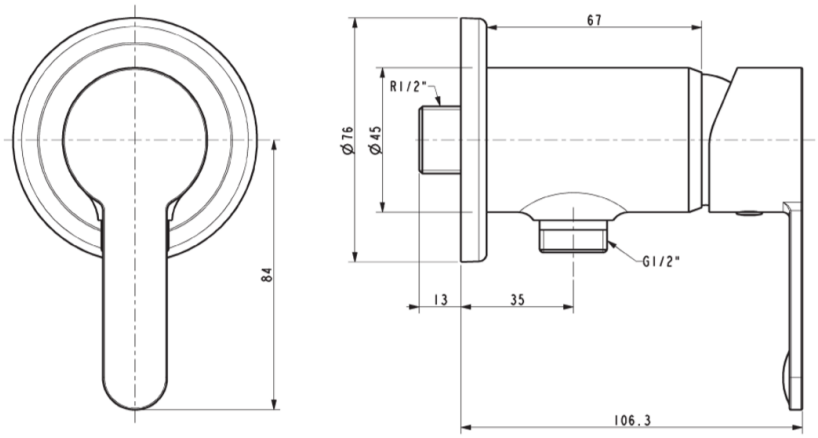

• Unit : mm (มม.)

*Remark: *The company reserves the right to change any of the details without prior notice.*

LIXIL (Thailand) Public Company Limited
Head Office 1/6 Moo 1 Phaholyothin Road Km. 32, Khlong Nueng, Khlong Luang, Pathumthani 12120, THAILAND
Sales Office 89 AIA Capital Center (25th floor), Ratchadaphisek Road, Din Daeng, Bangkok 10400, THAILAND
T +66 2-901-4455
www.**AmericanStandard**.co.th

LIXIL
Link to Good Living