FAUCETS

Product Specification

American Standard

CITY DECK MOUNTED PULL-OUT BASIN MIXER
FFAS4801-101500BT0

มอก. 2067-2552
มอก. 2066-2552

ก๊อกผสมอ่างล้างหน้าแบบดึงปากก๊อกออกได้ รุ่น ซิตี้

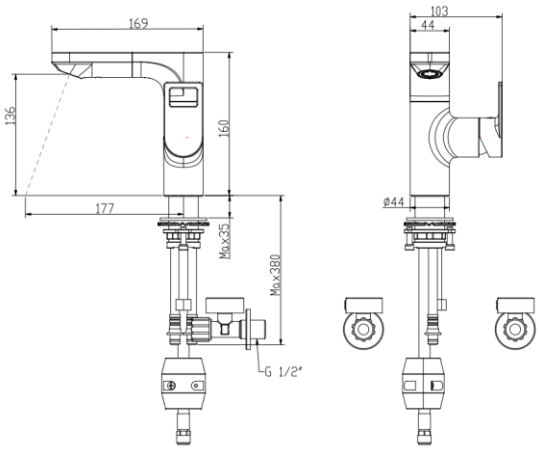

• Unit : mm (มม.)

Product Specification		ลักษณะสินค้า	
Recommended Water Pressure :	1-5 Bar	แรงดันน้ำที่เหมาะสม :	1-5 บาร์
Flow Rate at 1 bar :	4.55 L/min	อัตราการไหลที่แรงดัน 1 บาร์ :	4.55 ลิตร/นาที
Material :	Brass	วัสดุ :	ทองเหลือง
Surface :	Chrome	ผิว :	ชุบโครเมี่ยม
Standard Criteria :	TIS 2067-2552 / TIS 2066-2552	มาตรฐานอุตสาหกรรม :	มอก. 2067-2552 / มอก. 2066-2552
N.W. / G.W. :	2.18 kgs. / 2.42 kgs.	น้ำหนักสุทธิ / น้ำหนักรวม :	2.18 กก. / 2.42 กก.

Features and Benefits

- DuraShine
- Ceramic disc cartridge with smooth handle performance for a lifetime use
- Low Lead Faucet
- Aerator for water saving
- RetractSpout a magnetic pull-out spout, ensures a smooth and easy 'pull and retract' hose capability for multi-functional usages
- With 30 cm. soft nylon hose
- Easy to clean
- Simple installation
- Easy to use

จุดเด่นสินค้า

- ชุบผิวด้วยโครเมียมหนากว่ามาตรฐานอุตสาหกรรมเพื่อป้องกันการกัดกร่อน
- วาล์วเปิด-ปิด ทำจากเซรามิกคุณภาพสูง ทนทาน รับประกันไม่รั่วซึมตลอดอายุการใช้งาน
- ก๊อกสะอาด ปลอดภัยจากสารตะกั่วที่ปนเปื้อนมากับน้ำ
- ปากกรองคุณภาพแบบประหยัดน้ำ
- RetractSpout หัวฉีดน้ำแบบดึงออกได้ เพิ่มประโยชน์ในการใช้งาน วัสดุทำจากแม่เหล็กทำให้การดึงออกและเก็บเข้าที่เป็นเรื่องง่าย
- สายไนลอน ยาว 30 ซม. เหนียว ทนทาน และไม่เกิดเสียงดังเวลาดึงเข้า-ออก
- ทำความสะอาดง่าย
- สะดวกในการติดตั้ง
- ใช้งานง่าย

*Remark: *The company reserves the right to change any of the details without prior notice.*

LIXIL (Thailand) Public Company Limited
Head Office 1/6 Moo 1 Phaholyothin Road Km. 32, Khlong Nueng, Khlong Luang, Pathumthani 12120, THAILAND
Sales Office 89 AIA Capital Center (25th floor), Ratchadaphisek Road, Din Daeng, Bangkok 10400, THAILAND
T +66 2-901-4455
www.**AmericanStandard**.co.th

LIXIL
Link to Good Living