American Standard

INSTRUCTIONS D'INSTALLATION

4279.300

DELANCEY[MD]

Mitigeur mono commande avec tête rétractable

Nous vous remercions d'avoir choisi American Standard… synonyme de qualité supérieure depuis plus de 100 ans.

Pour que l'installation se déroule sans problème, veuillez lire attentivement ces instructions avant de commencer.

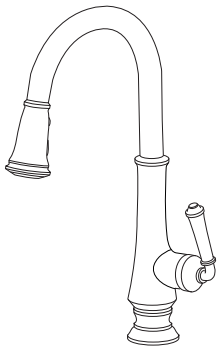

Certifié conforme aux normes ANSI A112.18.1M

OUTILS RECOMMANDÉS

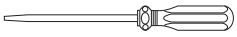

Tournevis ordinaire

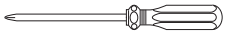

Tournevis Phillips

Clé universelle

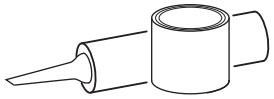

Mastic de plombier

1 INSTALLATION DU ROBINET AVEC OU SANS LA ROSACE

AVERTISSEMENT **Couper l'arrivée d'eau principale.**

- ***(A) Installation avec ROSACE (1).*** (Rosace n'est pas fourni avec le produit de base). Appliquer un ruban de mastic sur le bord inférieur de la ROSACE avec la PLAQUE À MASTIC **(1)**. S'assurer que le JOINT TORIQUE **(9)** repose bien dans la fraisure du robinet. Insérer les TUYAUX D'ALIMENTATION **(2)**, le TUYAU DE LA DOUCHETTE **(7)** et la TIGE **(3)** dans le trou de la ROSACE avec la PLAQUE À MASTIC **(1)** et la surface de montage. Suivre les instructions de montage ci-dessous pour fixer le robinet à la surface de montage.
- ***(B) Installation sans ROSACE (1).***Vérifiez le SCEAU **(9)** est correctement placé dans les vacances de base du bec du robinet. Insérer les TUYAUX d'alimentation **(2)**, le TUYAU DE LA DOUCHETTE **(7)** et la TIGE **(3)** dans le trou de montage et installer la base du bec sur l'évier ou la surface de montage. **Ne pas utiliser de mastic.**
- Insérer les TUYAUX **(2)** dans la RONDELLE EN CAOUTCHOUC **(4)**, la RONDELLE EN LAITON **(5)** et le CONTRE-ÉCROU **(6)**.
- Assembler la RONDELLE DE CAOUTCHOUC **(4)**, la RONDELLE EN LAITON **(5)** et le CONTRE-ÉCROU **(6)** sur la TIGE **(3)** à partir du dessous de l'évier ou de la surface de montage. Serrer à la main le CONTRE-ÉCROU **(6)**.
- À l'aide d'un tournevis, serrer les VIS **(8)** sur le CONTRE-ÉCROU **(6)**. Faire tourner le CONTRE-ÉCROU **(6)**, en serrant légèrement les vis à chaque tour jusqu'à ce qu'elles soient bien ajustées pour assurer u ne pression égale.

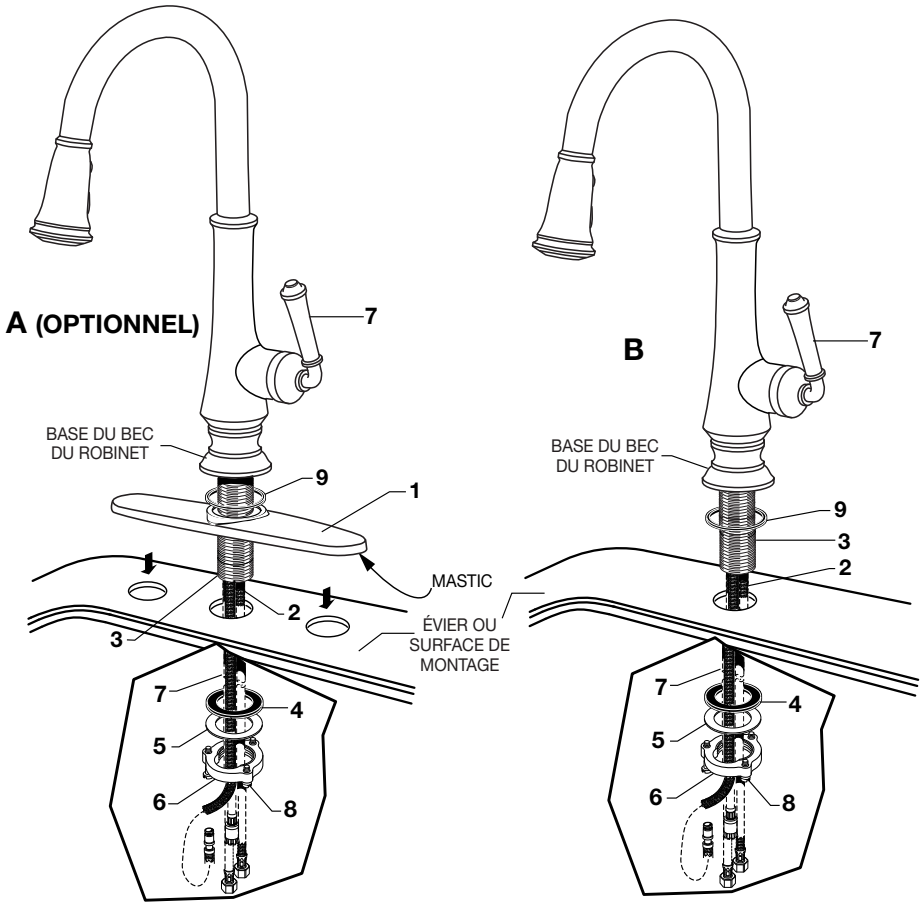

Les noms de produits indiqués ci-dessus sont des marques de commerce d'AAmerica, Inc.
© AS America, Inc. 2018

M965796 FR Rev. 1.0 (11/18)

2 RACCORDEMENT DES ALIMENTATIONS D'EAU

- Fermer l'alimentation d'eau chaude et d'eau froide avant de commencer.
- Raccorder directement les TUYAUX FLEXIBLES **(1, 2)** aux conduites murales. Le raccordement des tuyaux se fait par compression de 3/8 po. Raccorder le tuyau gauche (marqué d'une rayure rouge) à l'eau chaude et le tuyau droit (marqué d'une rayure bleue) à l'eau froide. Serrer les raccords avec la clé universelle. Ne pas trop serrer.

* Les tuyaux mesurent 21 po de long à partir de la base du robinet.

- ***Remarque : S'ils doivent être plus longs, l'installateur doit acheter les pièces supplémentaires séparément.***
- ***Important : Si les TUYAUX D'ALIMENTATION (1, 2) sont trop longs, former une boucle, comme illustré, pour éviter de les entortiller.***

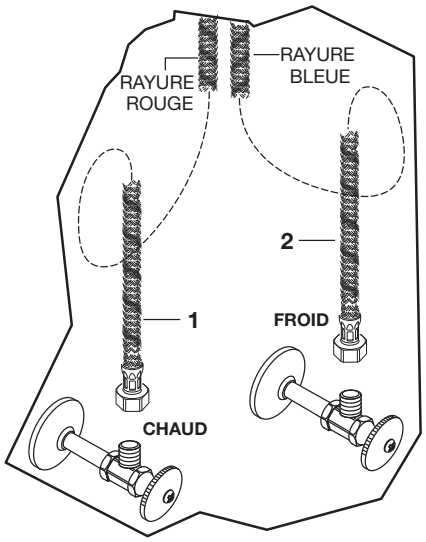

3 RACCORDEMENT DU TUYAU DE DOUCHETTE ET INSTALLATION DES POIDS

- Poussez l'extrémité du boyau flexible de pulvérisation **(2)** dans le raccord de tuyau **(1)** , glisser vers le bas la bague de blocage **(3)** jusqu'à ce qu'il se mette en place pour sécuriser la connexion.
- Avec le SPRAY DE MAINS **(4)** placé dans le BEC **(5)**, installez le POIDS **(7)** sur le TUYAU **(6)** 21 pouces du dessous du pont d'évier et sûr avec la VIS **(8)**.
- Ajouter le SECOND POIDS (**9)** est facultatif.
- Avec un poids, le pulvérisateur se rétractera et se remettra nécessitant possiblement une légère assistance.
- Avec deux poids, le pulvérisateur se rétractera et se remettra automatiquement lorsqu'il sera libéré.
- Veuillez ajouter le SECOND POIDS **(9)** sous le POIDS **(7)** initial.

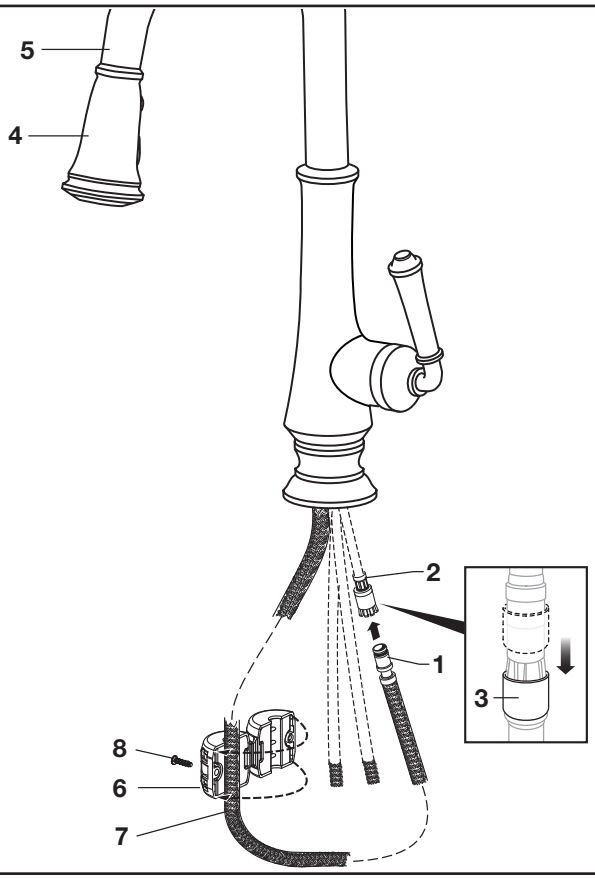

4 VÉRIFIER L'ÉTANCHÉITÉ DES RACCORDS.

- Abaisser la POIGNÉE en position fermée.
- Ouvrir l'alimentation d'eau et vérifier l'étanchéité des raccords. ➡
- Actionner la POIGNÉE **(2)** de haut en bas et de gauche à droite pour faire circuler l'eau complètement.
- Actionner la DOUCHETTE et vérifier l'étanchéité des raccords. ➡

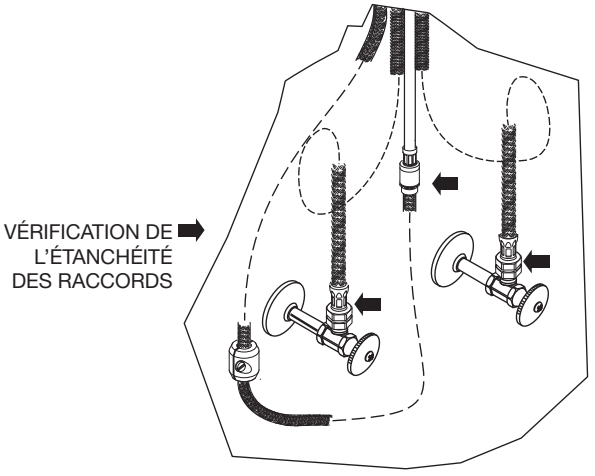

M965796 FR Rev. 1.0 (11/18)

5 TESTER L'INSTALLATION DU ROBINET

- Mettre les POIGNÉES **(1)** en position fermée.
- Ouvrir l'alimentation d'eau.
- Vérifier l'étanchéité des raccords. **(voir la Section 4)**
- Lorsque la POIGNÉE **(1)** est en position fermée, dévisser la DOUCHETTE **(3)** du TUYAU **(2)**.
- Actionner la poignée de l'arrière vers l'avant aux positions FROID et CHAUD, pour faire circuler l'eau complètement.
- Replacer la DOUCHETTE **(3)** sur le TUYAU **(2)**.

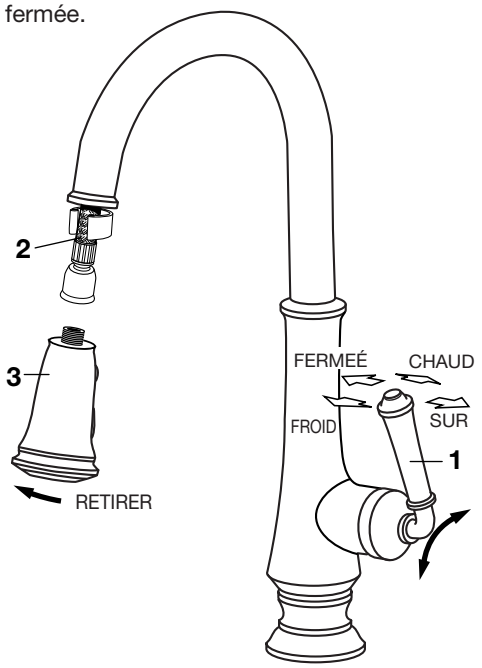

FONCTIONNEMENT DE LA DOUCHETTE

- Avec le ROBINET ouvert, appuyer sur le BOUTON À BASCULE **(4)** sur la DOUCHETTE **(3)** pour changer le débit de jet à pulvérisateur.
- Appuyer et maintenir le BOUTON PAUSE **(5)** pour arrêter temporairement le débit de la DOUCHETTE **(3)**. Relâcher le BOUTON PAUSE **(5)** pour remettre la DOUCHETTE **(3)** en mode d'écoulement.

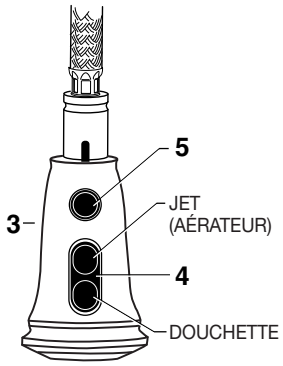

6 ENTRETIEN

Si le robinet goutte, actionner la poignée à plusieurs reprises en alternant les positions « off » (fermée) et « on » (ouverte).
"Ne pas exercer une force excessive.

Le blocage des entrées et sorties de la CARTOUCHE peut réduire le débit.
Pour les nettoyer, fermer d'abord l'alimentation d'eau puis :

- Desserrer la VIS de la POIGNÉE **(1)** et retirer la POIGNÉE **(2)**.
- Dévisser le CAPUCHON DE LA ROSACE **(3)**. Dévisser trois VIS DE MONTAGE **(4)**.
- Soulever la CARTOUCHE **(5)** hors du COLLECTEUR **(6)**.
- Nettoyez le COLLECTEUR **(6)** et la CARTOUCHE **(5)** les ports.
- La CARTOUCHE d'endroit **(5)** sur le COLLECTEUR **(6)** et serre des VIS MONTANTES **(4)** alternamment.
- Replacer le CAPUCHON DE LA ROSACE **(3)**, la POIGNÉE **(2)**, serrer la VIS DE LA POIGNÉE **(1)**.

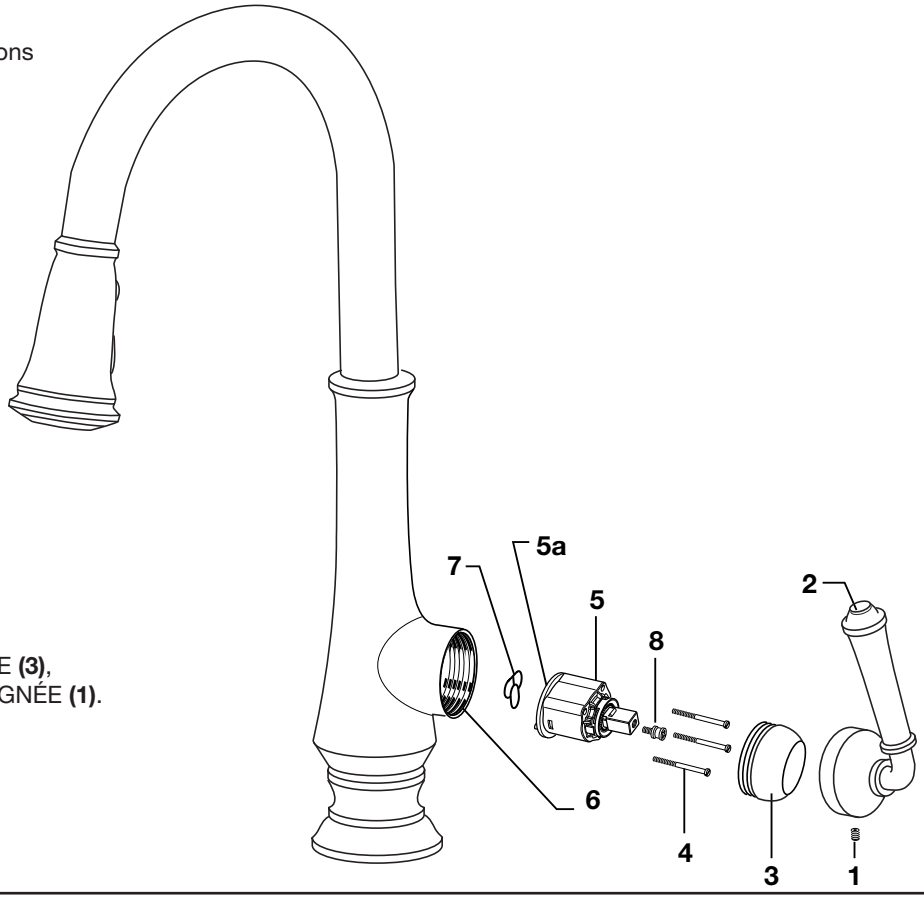

7 ENTRETIEN :

À FAIRE : SIMPLEMENT RINCER LE ROBINET AVEC DE L'EAU PROPRE. SÉCHER AVEC UN CHIFFON DOUX EN COTON.
À NE PAS FAIRE : NETTOYER AVEC DES SAVONS, DE L'ACIDE, DES PRODUITS À POLIR, DES DÉTERGENTS ABRASIFS OU UN CHIFFON À GROS GRAINS.

M965796 FR Rev. 1.0 (11/18)

American Standard

DELANCEY[MD]

Mitigeur mono commande avec tête rétractable

NUMÉRO DE MODÈLE

4279.300

Replace the "YYY" with appropriate finish code

POLISHED CHROME	002
POLISHED NICKEL	013
LEGACY BRONZE	278
STAINLESS STEEL	075

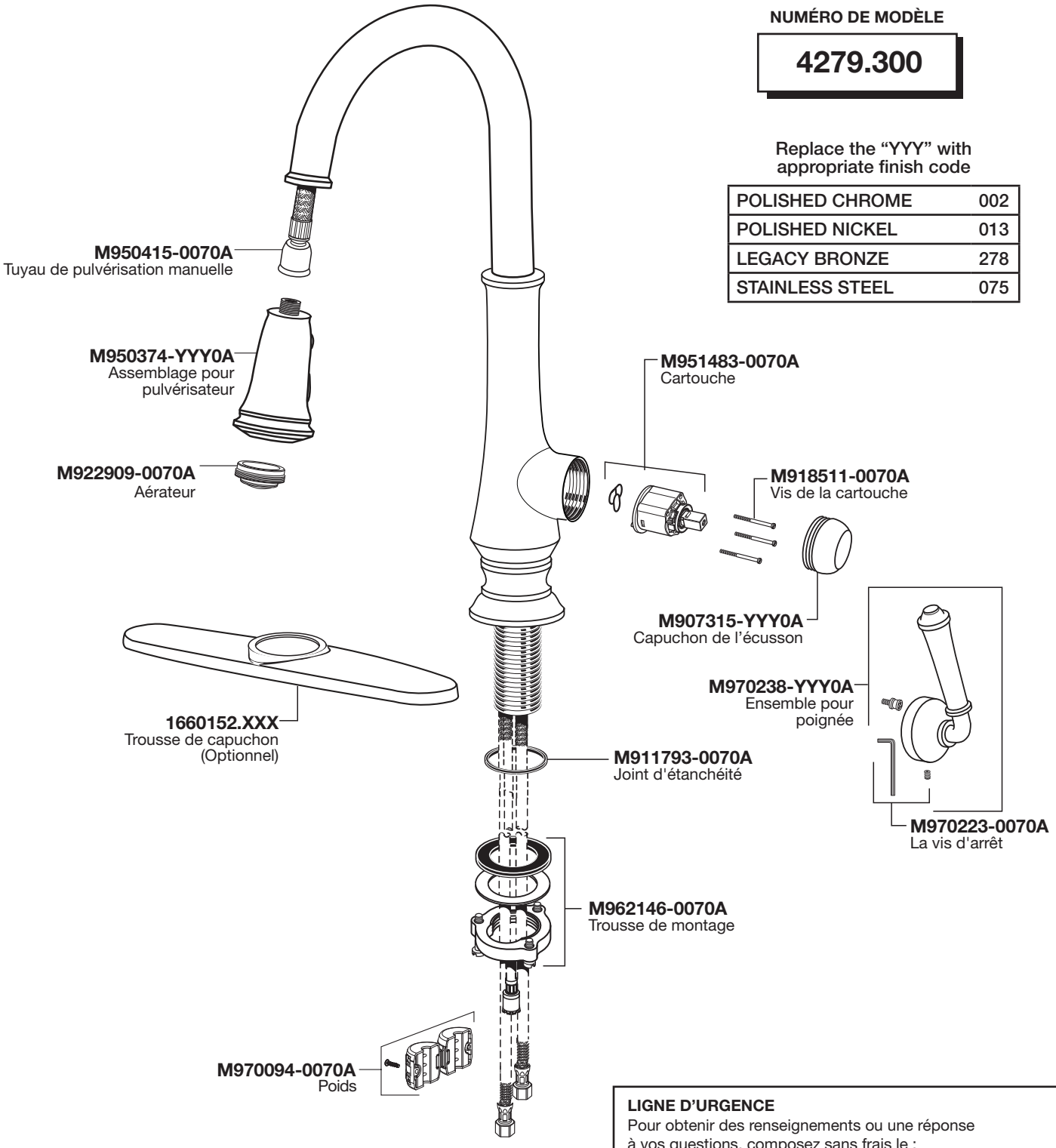

LIGNE D'URGENCE

Pour obtenir des renseignements ou une réponse à vos questions, composez sans frais le :
1 (800) 442-1902
Du lundi au vendredi de 8 h à 20 h, HNE
Samedi 8 h à 16 h, HNE

AU CANADA 1-800-387-0369
(TORONTO 1-905-306-1093)
En semaine de 8 h à 19 h, HNE

AU MEXIQUE 01-800-839-1200

PART OF LIXIL

M965796 FR Rev. 1.0 (11/18)