FAUCETS
Product Specification

American Standard

NEO MODERN EXPOSED BATH AND SHOWER MIXER WITH HANDSPRAY
A-0711-200

ก๊อกผสมอ่างอาบน้ำและยืนอาบแบบติดผนัง รุ่น นีโอ โมเดิร์น (พร้อมชุดฝักบัว)

มอก. 2067-2552
มอก. 2066-2552

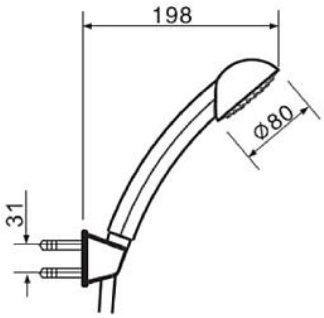

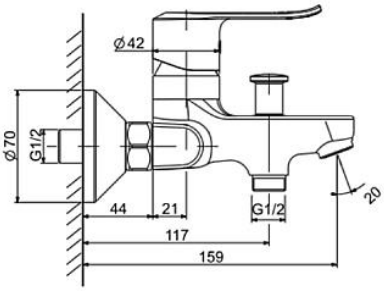

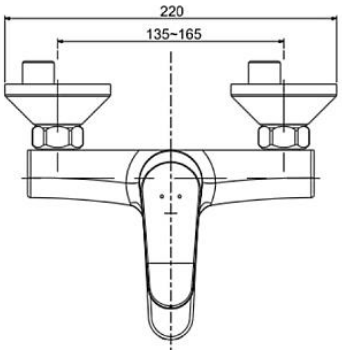

• Unit : mm (มม.)

Product Specification	
Standard Criteria :	TIS 2067-2552 / TIS 2066-2552
Material :	Brass
Surface :	Chrome
Recommended Water Pressure :	1-5 Bar
Flow Rate at 1 bar :	9.6 L/min for Spout 4.1 L/min for Shower
N.W. / G.W. :	2 kgs. / 2.2 kgs.

ลักษณะสินค้า	
มาตรฐานอุตสาหกรรม :	มอก. 2067-2552 / มอก. 2066-2552
วัสดุ :	ทองเหลือง
ผิว :	ชุบโครเมี่ยม
แรงดันน้ำที่เหมาะสม :	1-5 บาร์
อัตราการไหลที่แรงดัน 1 บาร์ :	9.6 ลิตร/นาที สำหรับเปิดน้ำลงอ่าง 4.1 ลิตร/นาที สำหรับฝักบัวสายอ่อน
น้ำหนักสุทธิ / น้ำหนักรวม :	2 กก. / 2.2 กก.

Features and Benefits

- High quality brass
- Ceramic cartridge tested = 500,000 times
- Low-lead faucets
- Extremely durable
- Simple installation
- Easy to use

จุดเด่นสินค้า

- ก๊อกทำจากทองเหลืองคุณภาพสูง แข็งแรง ทนทาน อายุการใช้งานยาวนาน
- ผ่านการทดสอบการเปิด-ปิดกว่า 500,000 ครั้ง
- เทคโนโลยีล้ำ ในกาสกัดสารตะกั่ว ลดปริมาณสารตะกั่วที่ปนเปื้อนในน้ำ
- เงางามยาวนาน ชุบด้วยนิกเกิ้ล โครเมี่ยม หนากว่ามาตรฐานอุตสาหกรรม
- สะดวกในการติดตั้ง
- ใช้งานง่าย

*Remark: *The company reserves the right to change any of the details without prior notice.*

LIXIL (Thailand) Public Company Limited
Head Office 1/6 Moo 1 Phaholyothin Road Km. 32, Khlong Nueng, Khlong Luang, Pathumthani 12120, THAILAND
Sales Office 89 AIA Capital Center (25th floor), Ratchadaphisek Road, Din Daeng, Bangkok 10400, THAILAND
T +66 2-901-4455
www.**AmericanStandard**.co.th

LIXIL
Link to Good Living